ПС-3Д.531.00.00.001

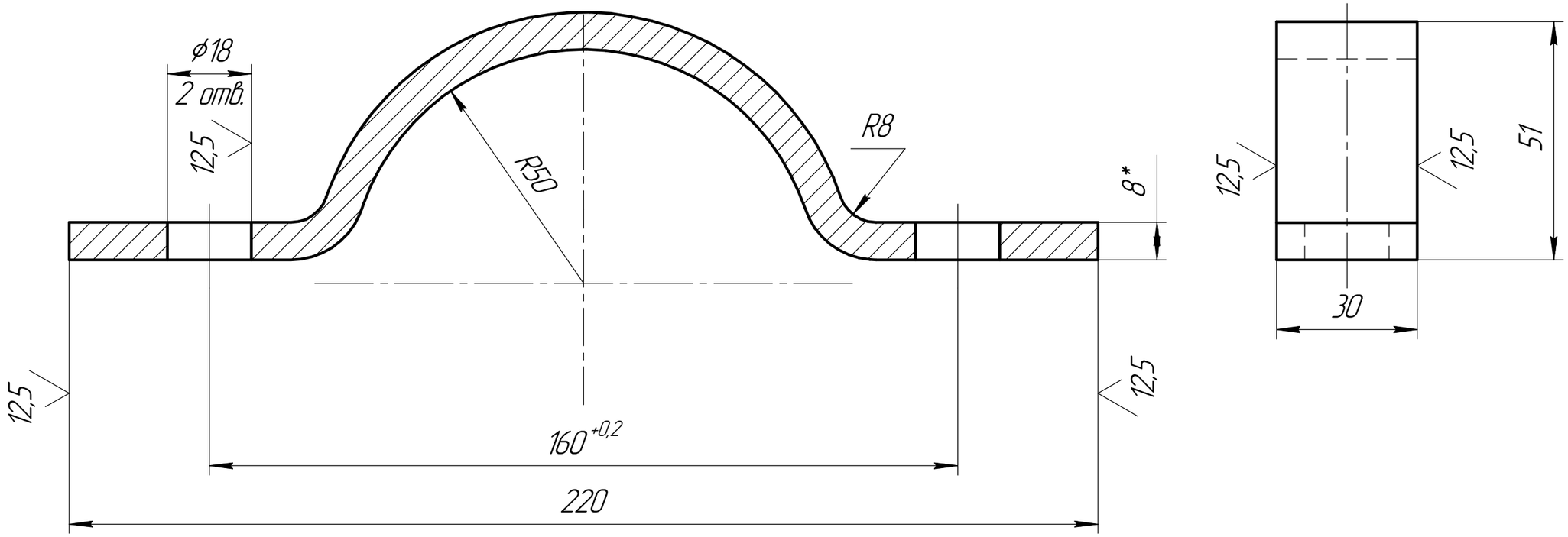

1. * размер для справок
2. H14, h14, ± IT14/2.

Длина развертки 259,46мм

					ПС-3Д.531.00.00.001		
Изм.	Лист	№ докум.	Подп.	Дата	Прижим	Лит.	Масса	Масштаб
Разраб.		Власенко		21.12.2009		Э	0,489кг	1:1
Пров.						Лист	Листов	
Т.контр.								
Гл.констр.		Демьянов			Лист Б-ПН-0-8 ГОСТ 19903-74 / Ст3пс ГОСТ 14637-89		
Н.контр.							
Утв.		Ридель					

Копировал Формат А3

Перв. примен. ПС-3Д.531.00.00.000Б

Справ. №

Подп. и дата

Инв. № дубл.

Взам. инв. №

Подп. и дата

Инв. № подл.